2025

#REVESTIMIENTOSPVC

PISO
SPC

Características
Usos
Diseños
Instalación

PRODUCTO DE INTERIOR

PVCGLOBALCONSTRUCTIONS.COM

¿Qué son los Pisos SPC?

Los Pisos SPC (Stone Plastic Composite) **son una innovación en revestimientos de suelo que combina piedra caliza y polímeros plásticos,** creando un material rígido, duradero y altamente resistente. Este tipo de piso ofrece una combinación de estabilidad, estética y rendimiento.

- ***Resistente a la humedad***
- ***Material auto extinguible***
- ***Larga durabilidad***
- ***Soporta el ataque de insectos y comején***
- ***Libre de mantenimiento***
- ***No requiere pegamento ni estructura para su instalación***

Usos del producto

Con los Pisos SPC ***logramos un acabado tipo madera*** dando como resultado una estética realista. Este producto es perfecto para espacios interiores de ***tráfico 2, comercial***.

Sala	Habitación	Restaurante
	Oficina	

Especificaciones de los **Pisos SPC**

Conoce a continuación todas las **especificaciones técnicas** de nuestras paredes: **sus medidas, área y peso.**

ANCHO **18CM**	LARGO **122CM**
GROSOR **5MM**	ÁREA **0,219M²**
PESO **1,8KG**	

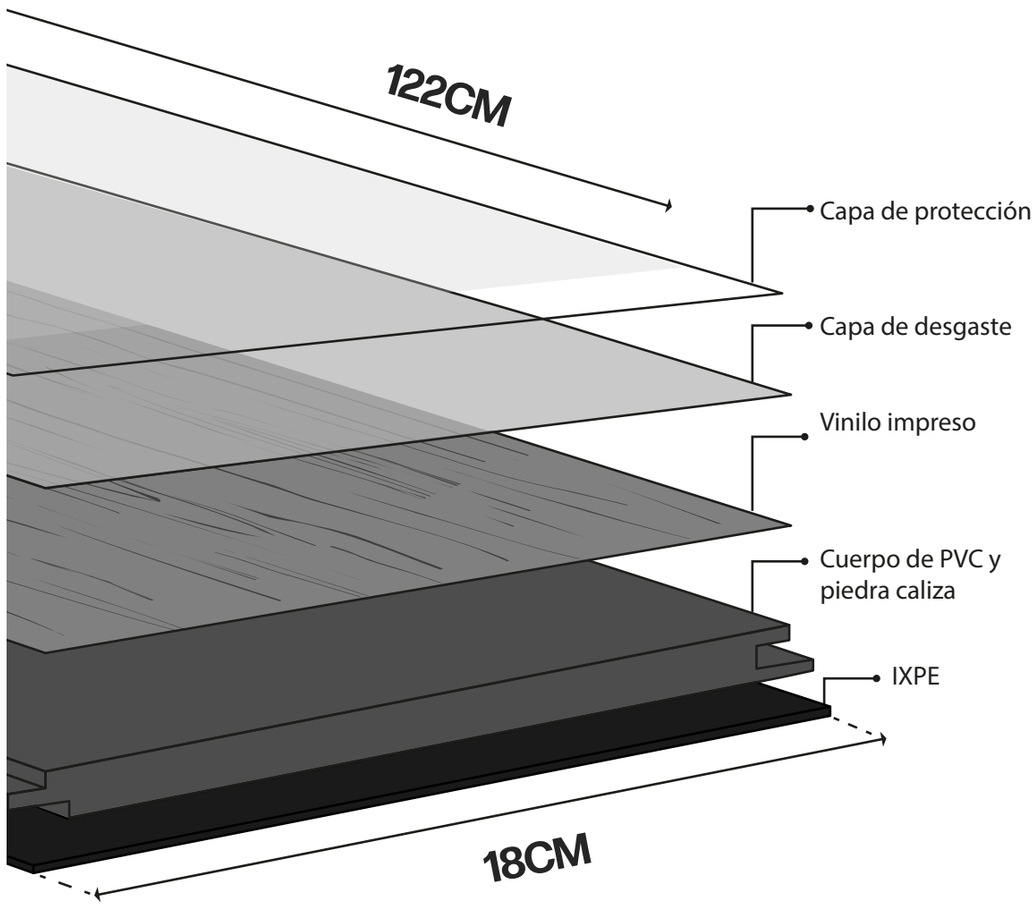

REFERENCIA
Cedro Negro

REFERENCIA
Cenizo

REFERENCIA
Cerezo

Instrucciones de **Instalación**

1 **Toma las medidas** del espacio donde se realizará la instalación.

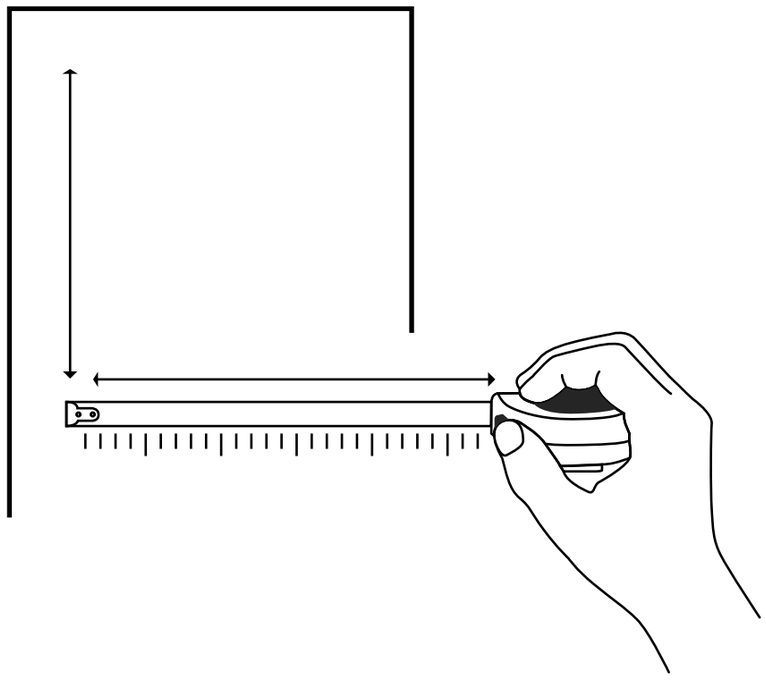

Tenga en cuenta lo siguiente a la hora de instalar el Piso SPC:

*Para instalar el piso SPC **la superficie debe estar nivelada y limpia.**

***Deje una junta de dilatación de 1 cm entre el piso y las paredes** para permitir la expansión del piso.

2 **Corte el Piso SPC** con un bisturí o sierra de disco delgado.

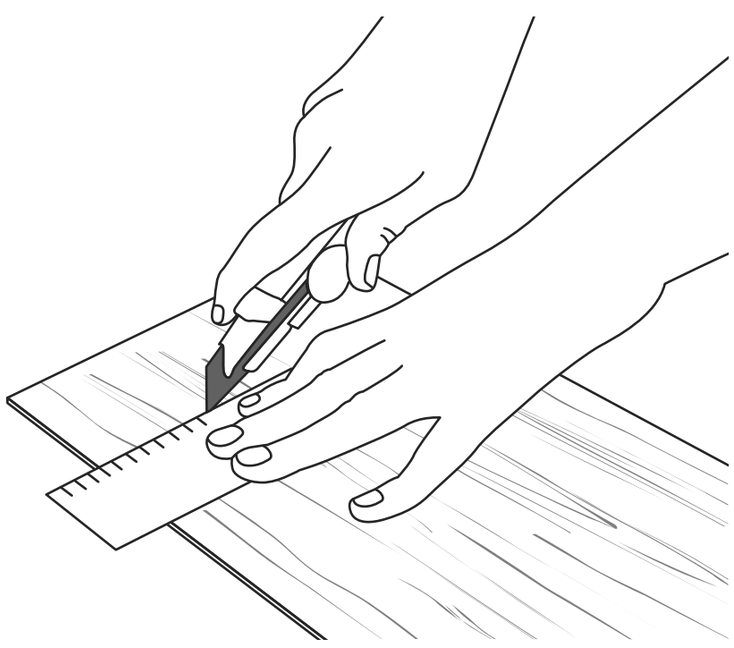

3 **Ubique el Piso SPC** en su posición inicial respetando el espacio de 1cm entre la pared y el piso.

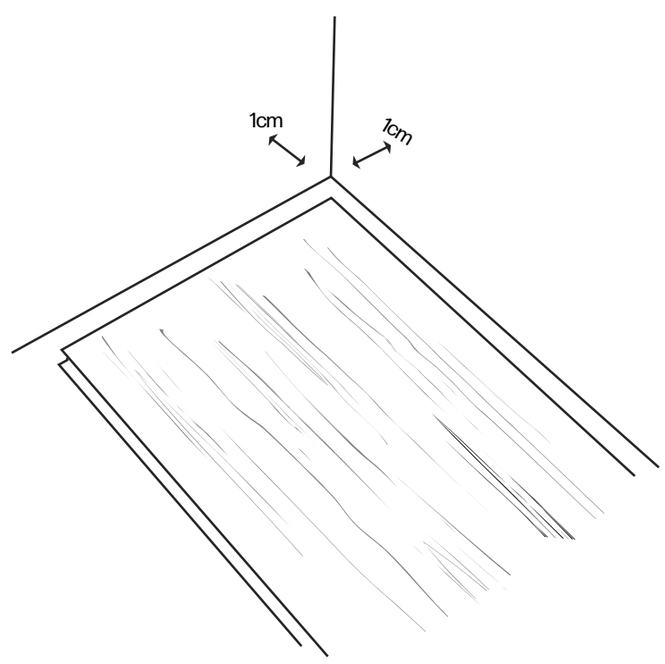

Instrucciones de **Instalación**

4 Instale el siguiente, utilizando su sistema tipo clic para encajar las piezas.

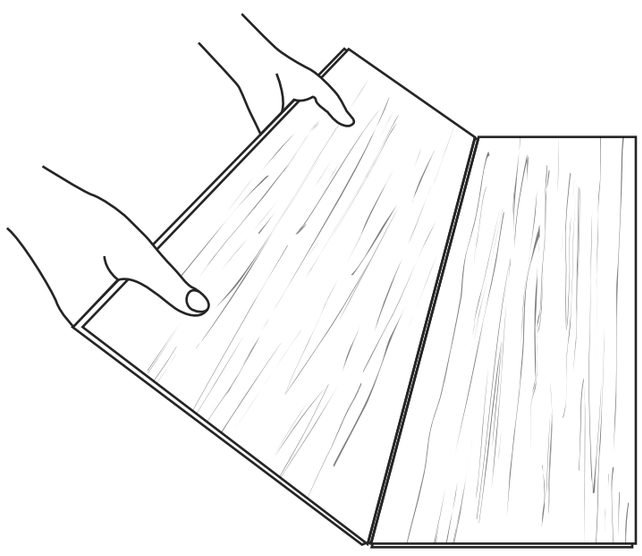

5 Utilice un martillo de goma y con golpes suaves termine de ajustar su piso SPC, para que encaje perfectamente.

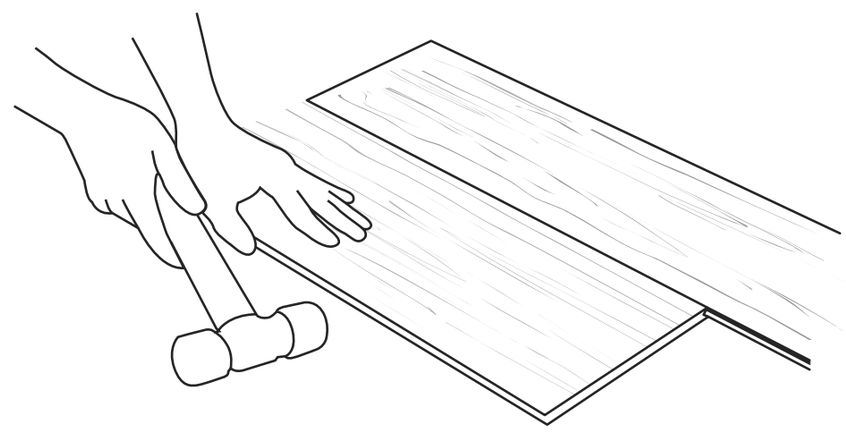

6 Repita este proceso hasta finalizar con la instalación del Piso SPC.

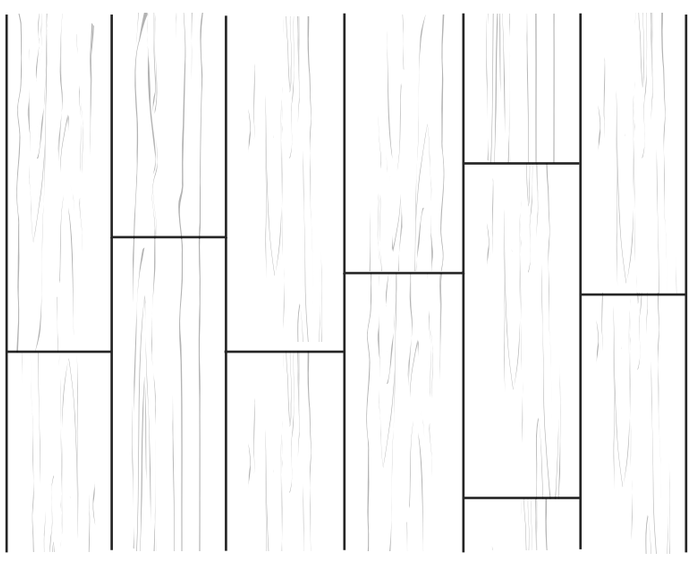
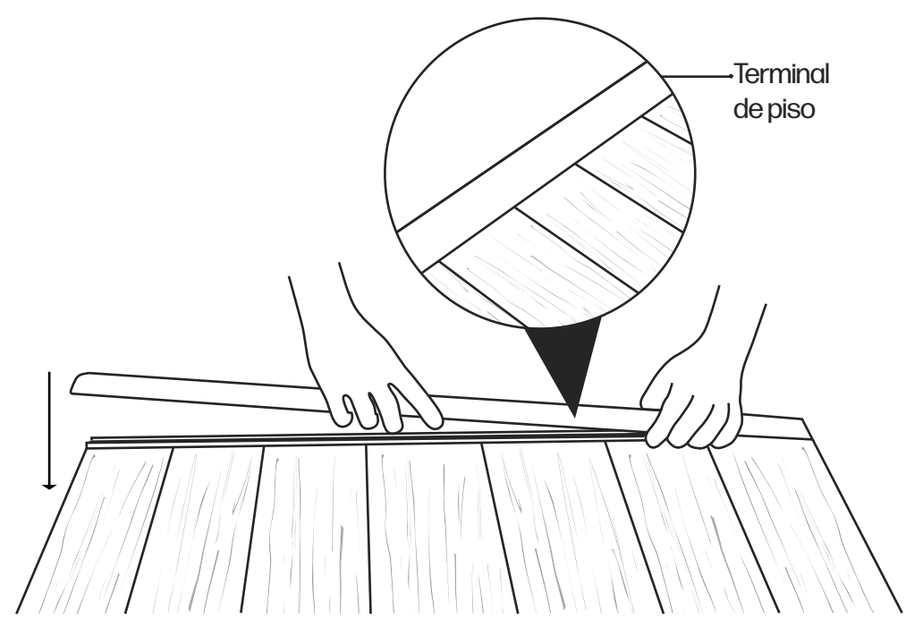
8 Utilice el accesorio "terminal de piso" para dividir el Piso SPC y otra superficie.