2025

#REVESTIMIENTOSPVC

LISTÓN WPC

Características
Usos
Diseños
Instalación

PRODUCTO DE INTERIOR

PVCGLOBALCONSTRUCTIONS.COM

¿Qué son los **Listones WPC?**

Los listones WPC (Wood Plastic Composite) son ***perfiles alargados*** fabricados a partir de una mezcla de fibras de madera y polímeros plásticos. Este material compuesto ofrece una alternativa moderna a la madera tradicional, proporcionando diversas ventajas.

- ***Fácil instalación y limpieza***
- ***Resistente a la humedad***
- ***Material auto extinguible***
- ***Larga durabilidad***
- ***Soporta el ataque de insectos y comején***
- ***Libre de mantenimiento***

Usos del producto

Con los Listones WPC ***logramos el estilo de madera*** con un acabado muy realista. Este producto es ***perfecto para dividir ambientes interiores sin perder conexión entre ellos.***

Sala	Habitación	Escaleras
Oficina	Restaurante	

Especificaciones de los **Listones WPC**

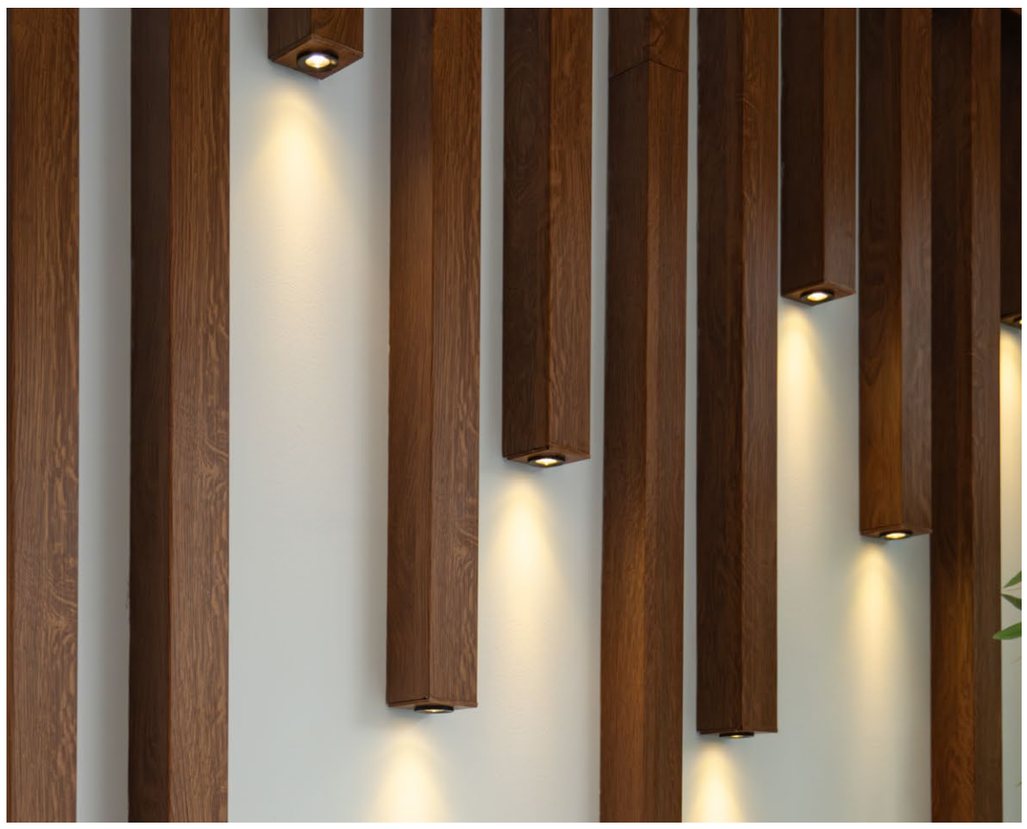

Conoce a continuación todas las **especificaciones técnicas** de nuestras paredes: **sus medidas, área y peso.**

ANCHO **5CM**	PROFUNDIDAD **5CM** **10CM**
ALTO **290CM**	PESO **2.03KG** **3.19KG**

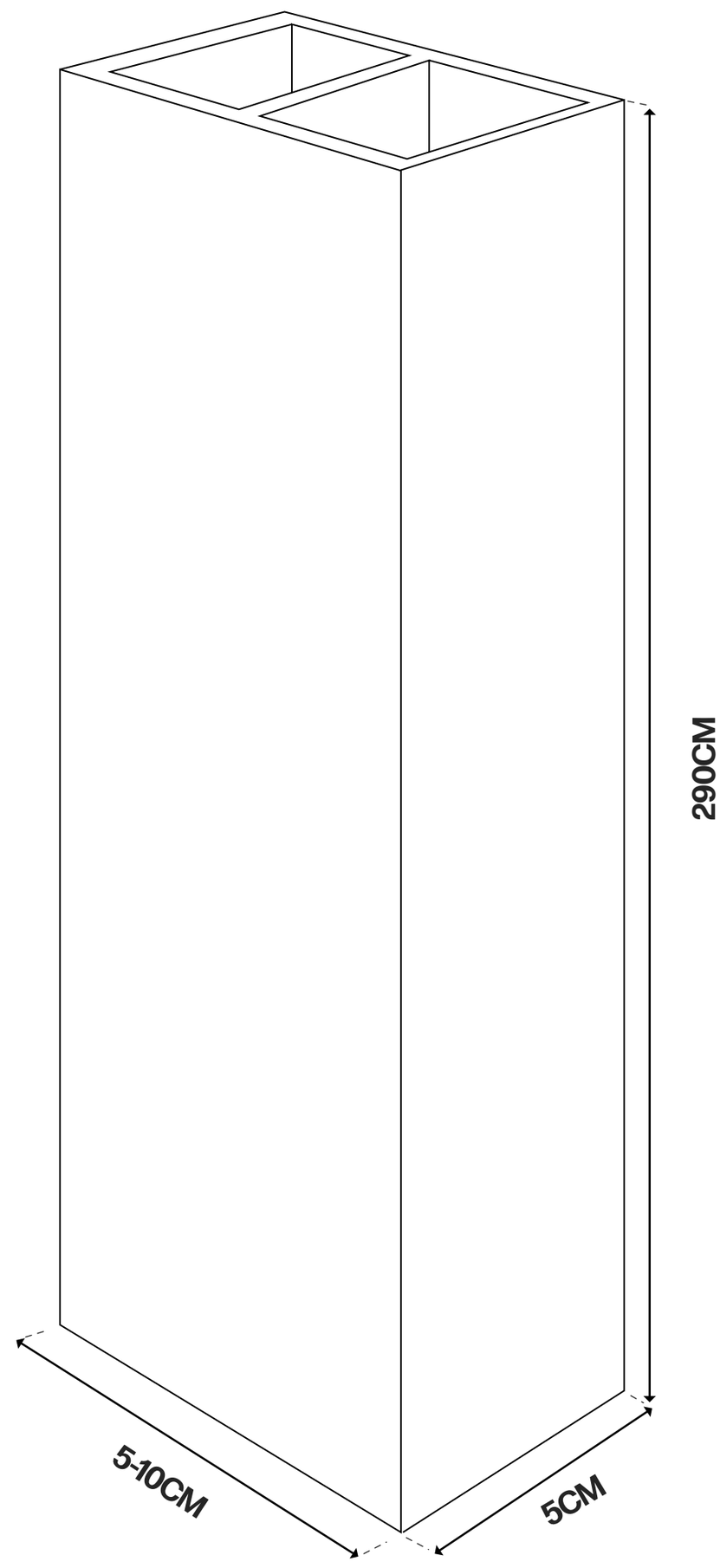

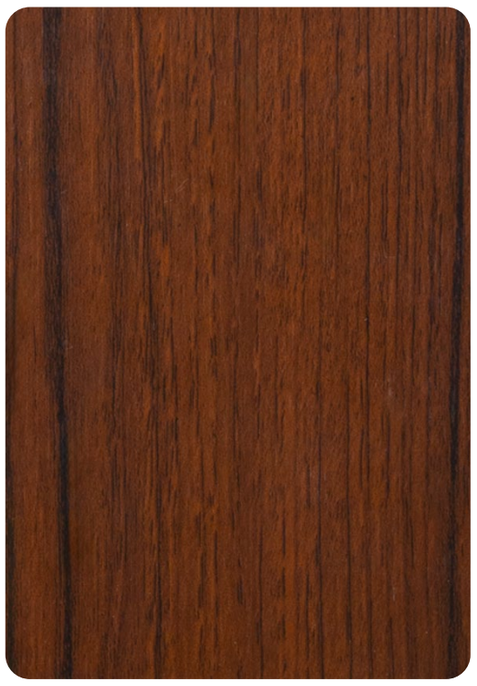

REFERENCIA
Wengue

REFERENCIA
Canela

REFERENCIA
Pino

REFERENCIA
Gris

REFERENCIA
Caoba

REFERENCIA
Beige

Divide sin perder *la Conexión*

Crea tus ***Pérgolas***

Crea diseños *en Paredes*

Instrucciones de **Instalación**

1 **Toma las medidas** del espacio donde se realizará la instalación.

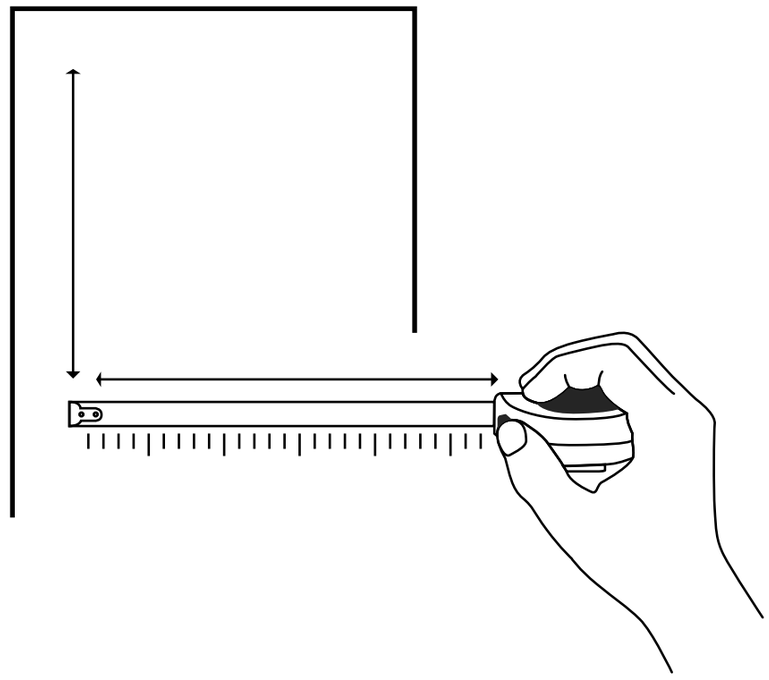

2 De acuerdo a las medidas, **corte el listón WPC** con una sierra acolilladora, sierra de mano o segueta.

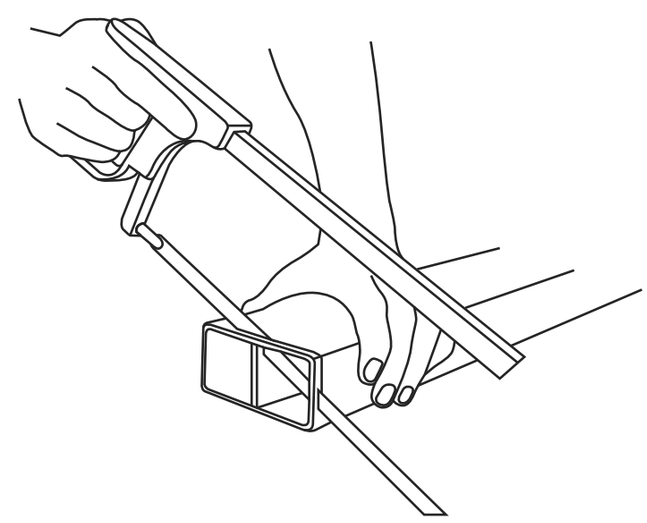

Los Listones WPC se pueden instalar fijos o giratorios.

*Primero, desgaste la división central del listón. Esto permitirá el ingreso del pin retráctil cuando sea necesario.

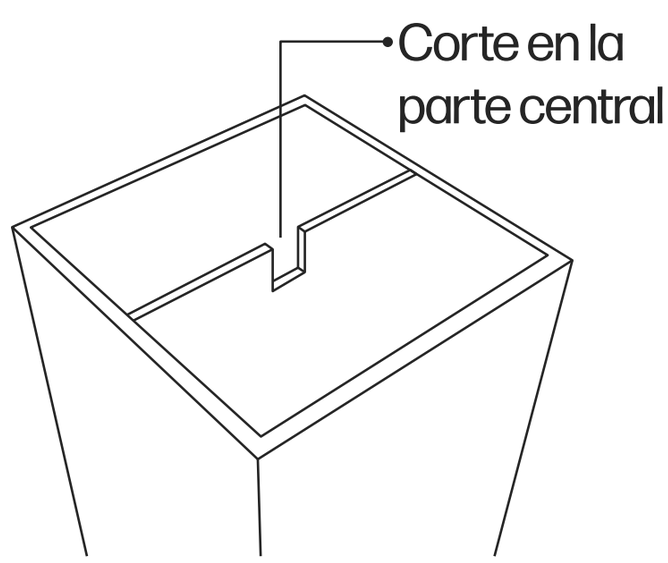

3 ***Para listones fijos,** utilice dos platinas para la parte superior e inferior del listón. Luego, instale un pin retráctil en el suelo para deslizar el listón y ubicarlo en la posición correcta.

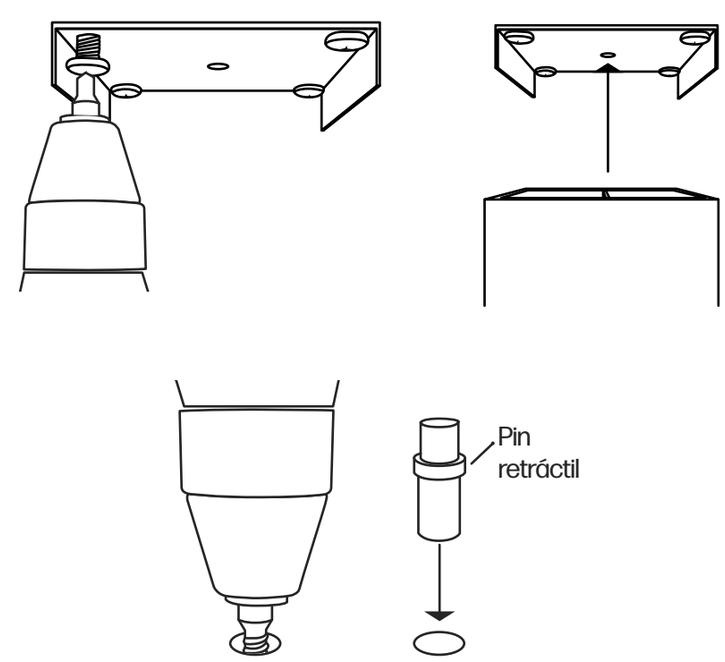

Instrucciones de **Instalación**

4 ***Para listones giratorios,** perfore el techo y suelo donde se instalará el Listón WPC e inserte el pin retráctil.

*Inserte la platina en ambos extremos del Listón WPC.

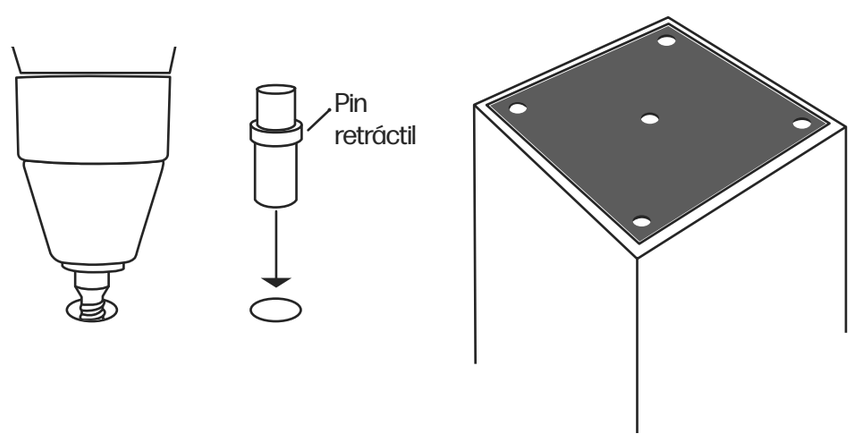
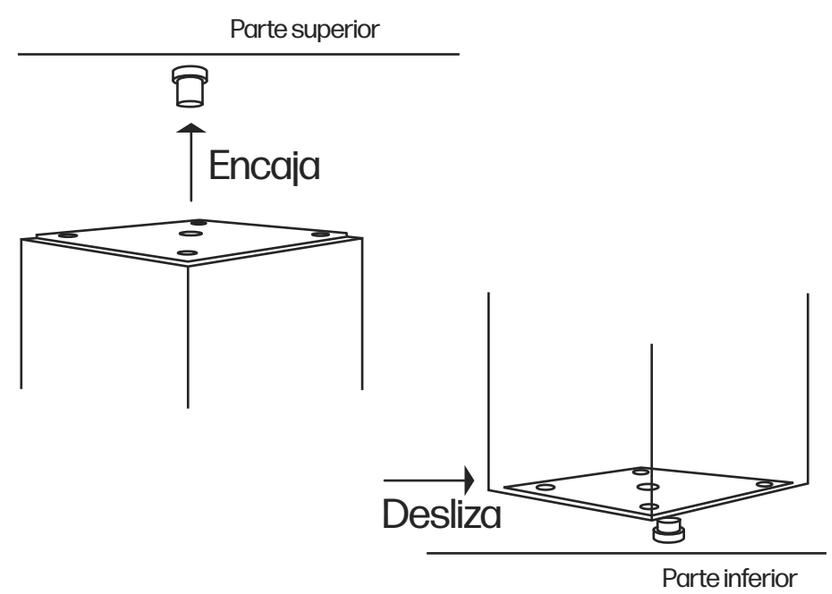
5 **Inserte el Listón WPC con la platina** en el pin retráctil primero en la parte superior y luego deslice la parte inferior sobre el otro pin hasta que encaje correctamente.